男子81kg級

東京	国士舘大学	佐藤正大	1
九州	鹿屋体育大学	竹下将樹	2
関東	山梨学院大学	八木拓己	3
関西	近畿大学	黄鐘成	4
東京	法政大学	宮田裕三	5
中国四国	東亜大学	乙女慎吾	6
東京	日本体育大学	岩本一将	7
東京	東海大学	秋吉俊汰	8
東北	弘前大学	村上瑠希也	9
関東	桐蔭横浜大学	手塚海	10
北信越	北陸大学	高橋慧	11
東京	帝京科学大学	山口哲平	12
関西	天理大学	北浦大基	13
北海道	道都大学	佐藤正章	14
中国四国	岡山商科大学	内山豪汰	15
東京	東洋大学	細谷京亮	16
関東	山梨学院大学	鎌田魁翔	17
北信越	金沢学院大学	道場真之介	18
関西	天理大学	正木聖悟	19
東北	仙台大学	馬場亮河	20
東京	国士舘大学	船橋龍之介	21
東京	帝京科学大学	立野宏輔	22
関東	筑波大学	佐々木健志	23
九州	福岡大学	座波吉平	24
東京	日本体育大学	渕原槙一	25
関西	関西大学	山本哲也	26
北海道	札幌大学	相木飛磨	27
東海	皇學館大学	太郎丸裕平	28

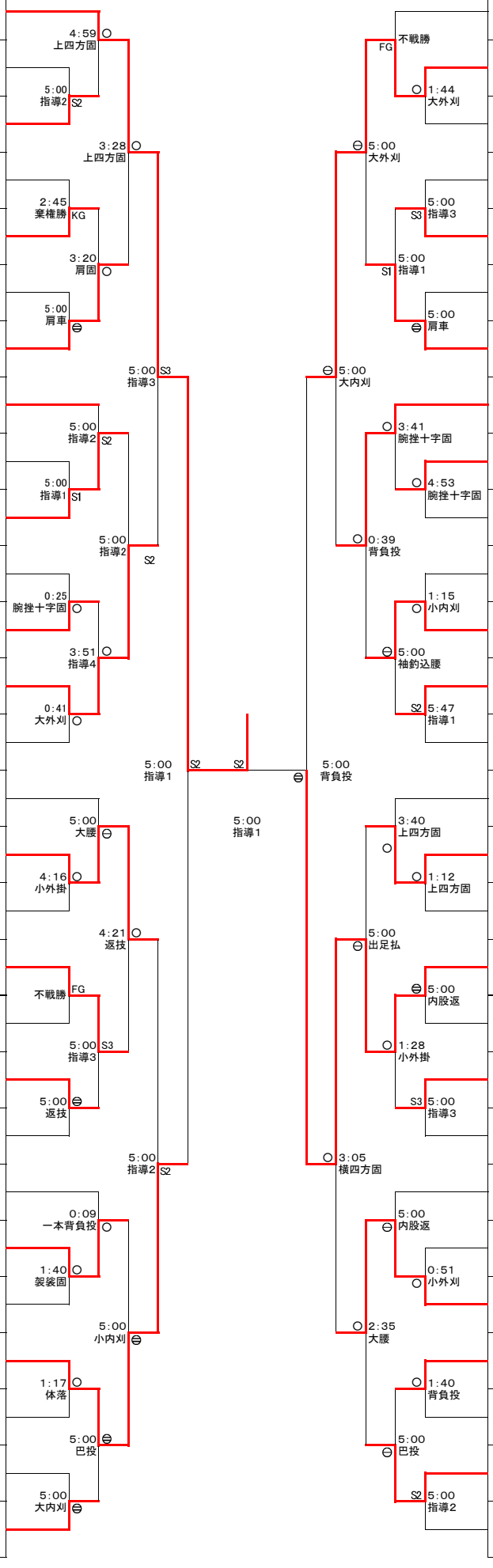

29	小原拳哉	東海大学	東京
30	渋川大也	近畿大学	関西
31	手良向一嘉	北海道大学	北海道
32	保田浩生	愛知大学	東海
33	盛田勝義	鹿屋体育大学	九州
34	山下恭平	日本大学	東京
35	神森拓馬	岡山商科大学	中国四国
36	中田大貴	山梨学院大学	関東
37	川端悠生	国士舘大学	東京
38	齊藤恭敍	弘前大学	東北
39	小林拓史	武蔵大学	東京
40	山本寛太	日本文理大学	九州
41	村山辰巳	日本体育大学	東京
42	吉田准	天理大学	関西
43	鳥居天凱	天理大学	関西
44	釘丸将太	国士舘大学	東京
45	佐藤魁星	秋田大学	東北
46	山本幸紀	筑波大学	関東
47	藤岡将悟	東海大学	東京
48	叶景介	広島国際大学	中国四国
49	西舘弘斗	札幌大学	北海道
50	早川太啓	中京大学	東海
51	山田知輝	帝京科学大学	東京
52	幸風邦也	埼玉大学	関東
53	宮金昇吾	東海大学九州	九州
54	寺岡優太	大東文化大学	東京
55	船渡真平	関西学院大学	関西
56	塵濱建吾	北陸大学	北信越