平成27年度全日本学生柔道体重別選手権大会（男子34回　女子31回）女子57kg級

関東	埼玉大学	趙睦熙	1
東北	仙台大学	月野眞那	2
中国四国	環太平洋大学	廣木あすか	3
東京	帝京科学大学	難波実里	4
関東	山梨学院大学	益子楓彩奈	5
東海	朝日大学	水島舞	6
東京	日本大学	矢北楓	7
北海道	道都大学	福島清恵	8
関西	同志社大学	榊千寛	9
東北	仙台大学	工藤千佳	10
関西	大阪体育大学	富田杏菜	11
北信越	金沢学院大学	松下沙都	12
東京	帝京大学	萩野美咲	13
東京	東海大学	松村樹希	14
中国四国	徳山大学	小畑樺奈	15
関東	山梨学院大学	月野珠里	16
東海	名城大学	高増めぐみ	17
九州	鹿屋体育大学	谷山捺美	18

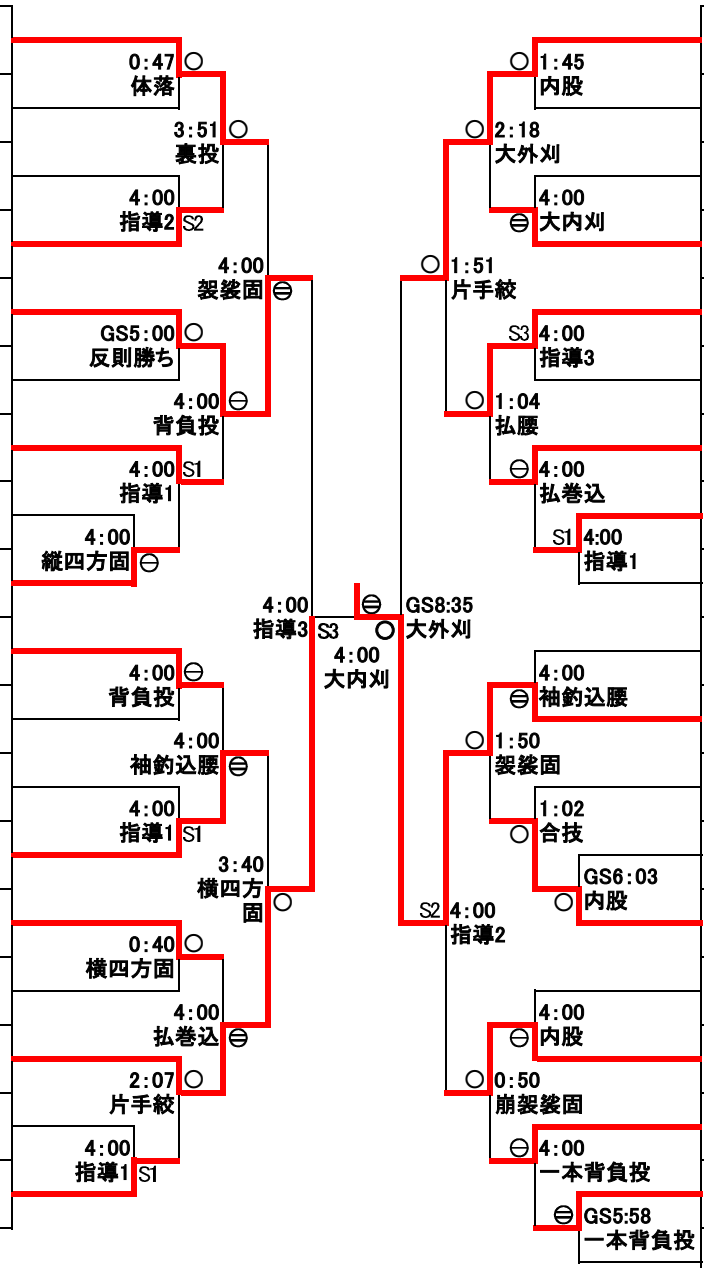

19	出口クリスタ	山梨学院大学	関東
20	野村ひかり	金沢学院大学	北信越
21	上島千明	鹿屋体育大学	九州
22	西尾直子	帝京科学大学	東京
23	小川寧々	環太平洋大学	中国四国
24	阿部菜那	秋田大学	東北
25	鈴木利枝子	国士舘大学	東京
26	本野加奈	大阪体育大学	関西
27	近藤悠梨香	愛知産業大学	東海
28	渡部優花	環太平洋大学	中国四国
29	臼井杏	淑徳大学	関東
30	一戸香澄	道都大学	北海道
31	吉田愛衣理	高岡法科大学	北信越
32	柳井望	東京学芸大学	東京
33	北岡京	龍谷大学	関西
34	山口亜佑美	帝京大学	東京
35	鶴岡来雪	山梨学院大学	関東
36	丸山ちひろ	鹿屋体育大学	九州
37	細川信子	仙台大学	東北