平成27年度全日本学生柔道体重別選手権大会（男子34回　女子31回）男子100kg超級

東京	慶應義塾大学	宮本康平	1
北信越	金沢学院大学	植城翔平	2
東京	慶應義塾大学	中沢嵩史	3
中国四国	岡山商科大学	河合賢太郎	4
東海	名城大学	近藤孝哉	5
北海道	札幌大学	原田楓太	6
九州	福岡大学	手嶋柾明	7
東京	日本大学	田中颯	8
関東	筑波大学	黒岩貴信	9
東北	仙台大学	鈴木源大	10
関西	天理大学	小山田隼人	11
東京	国士舘大学	遠藤翼	12
関西	近畿大学	吉田幸平	13
関東	筑波大学	尾原琢仁	14
九州	日本文理大学	長谷川綾一	15
東京	日本体育大学	平山裕太	16
東京	東京大学	田上創	17
東海	皇學館大学	栗村政彦	18
関西	同志社大学	梶谷昌吾	19
関東	流通経済大学	大田一徹	20
北信越	北陸大学	才木朝亥寿	21
東京	明治大学	田中源大	22

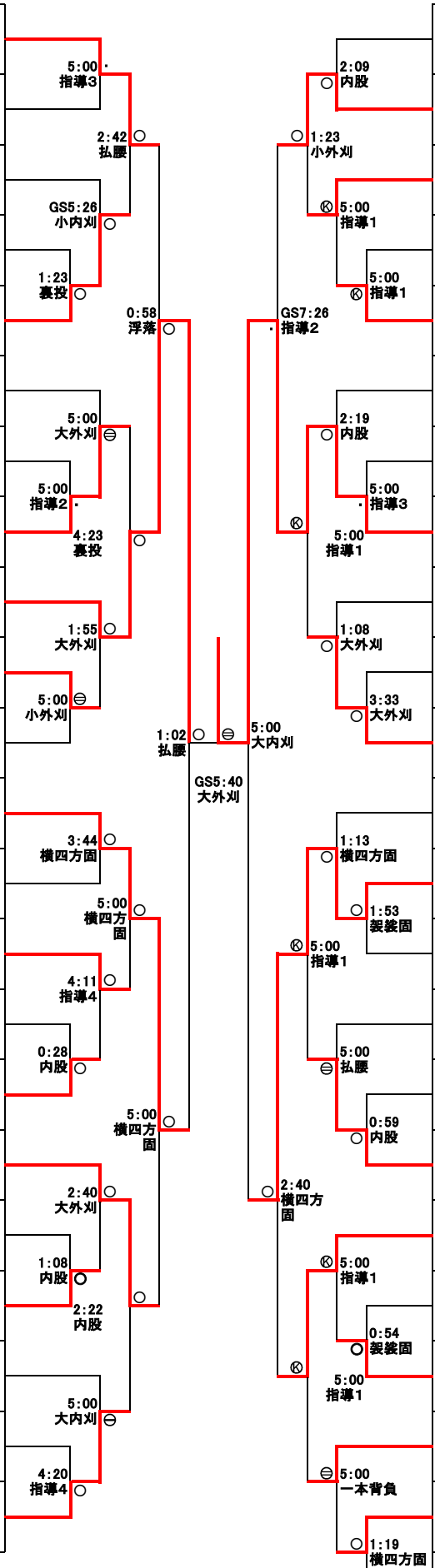

23	中島勇貴	日本体育大学	東京
24	神谷快	筑波大学	関東
25	萩原優太	日本大学	東京
26	長友幹斉	天理大学	関西
27	飛松直樹	鹿屋体育大学	九州
28	絹張雄也	東日本国際大学	東北
29	橋高海人	筑波大学	関東
30	小川雄勢	明治大学	東京
31	村上賢耶	岡山商科大学	中国四国
32	高橋孔雅	札幌大学	北海道
33	上林山裕馬	東海大学	東京
34	黒河内文也	福岡大学	九州
35	砂田勇登	国士舘大学	東京
36	小柳克摩	近畿大学	関西
37	根津信太	中央大学	関東
38	富樫匠	道都大学	北海道
39	名垣浦佑太郎	明治大学	東京
40	山戸貴史	天理大学	関西
41	森田昂太	秋田大学	東北
42	下野雄大	愛媛大学	中国四国
43	尾崎央達	日本大学	東京
44	植田祐太	名城大学	東海
45	松山紀貴	福井工業大学	北信越