平成27年度全日本学生柔道体重別選手権大会（男子34回　女子31回）男子100kg級

東京	日本大学	制野孝二郎	1
関東	筑波大学	シャーフセインシャー	2
北海道	道都大学	瀧田真太郎	3
東京	駒澤大学	石神大志	4
東海	愛知学院大学	戌亥政人	5
関西	天理大学	大岩郁弥	6
東京	東海大学	阪本健介	7
関西	同志社大学	山田友基	8
北信越	金沢工業大学	加藤航太	9
東京	中央大学	石原隆佑	10
関東	国際武道大学	岩崎駿	11
九州	福岡教育大学	堀田雅大	12
関西	関西大学	村井慎太郎	13
九州	福岡大学	進藤一馬	14
関東	筑波大学	小林悠輔	15
中国四国	岡山商科大学	美濃大将	16
東京	日本大学	佐藤和哉	17
東海	名城大学	花尻嘉貴	18
北海道	道都大学	大和久悠貴	19
東京	国士舘大学	宮川嘉軌	20
関東	山梨学院大学	春日良太	21
北信越	福井工業大学	藤原健太	22
関西	近畿大学	奥村将人	23
東京	早稲田大学	熊田耕成	24
東北	東北学院大学	荒諒太	25

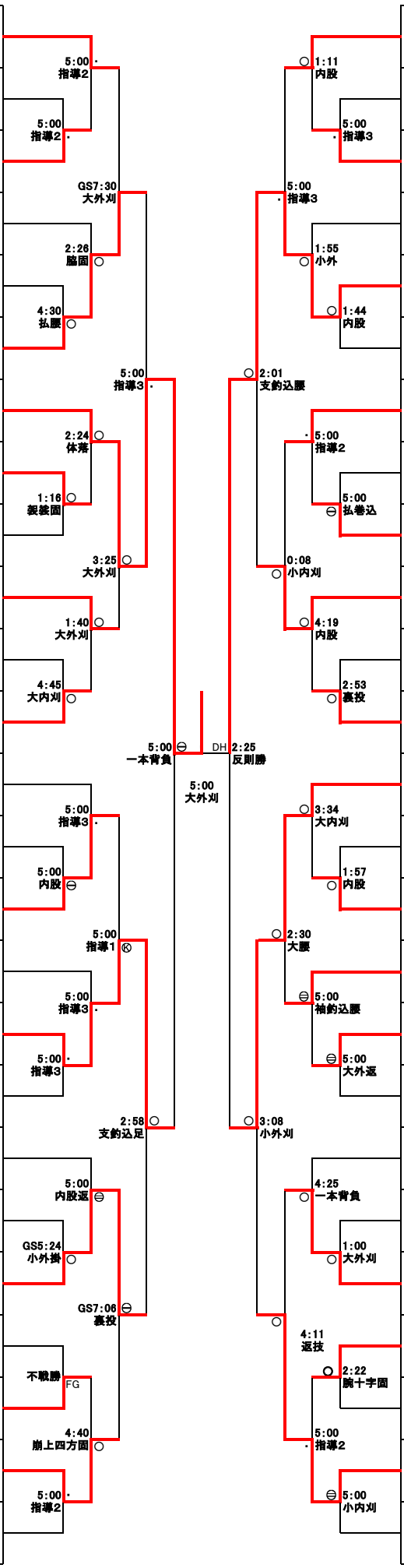

26	石内裕貴	天理大学	関西
27	長堀竜也	仙台大学	東北
28	川田修平	明治大学	東京
29	新添悠司	筑波大学	関東
30	後藤隆太郎	慶應義塾大学	東京
31	松村文弥	岡山商科大学	中国四国
32	圓山泰雄	早稲田大学	東京
33	斉藤圭祐	福岡大学	九州
34	髙原大河	近畿大学	関西
35	吉良儀城	国士舘大学	東京
36	花田健悟	皇學館大学	東海
37	前野玲音	山梨学院大学	関東
38	飯田健伍	山梨学院大学	関東
39	松川信博	金沢工業大学	北信越
40	古田伸悟	天理大学	関西
41	塚本健太郎	国士舘大学	東京
42	安部祥央	鹿屋体育大学	九州
43	渡邊祐太	岡山商科大学	中国四国
44	中村竜平	道都大学	北海道
45	中野春輝	埼玉大学	関東
46	河端祥也	東海大学	東京
47	松原功貴	名城大学	東海
48	近藤大地	秋田大学	東北
49	安達裕助	日本大学	東京
50	北山彰	龍谷大学	関西