平成27年度東京学生柔道体重別選手権大会（男子34回　女子31回）女子70kg級【代表 5名】

国士舘大学	小川莉歩	1
東海大学	永瀬貴子	2
日本大学	岡野葵	3
帝京科学大学	商瑠羽	4
東京有明医療大学	小銭郁江	5
東京学芸大学	高久実夢	6
国士舘大学	酒井梨帆	7
帝京科学大学	森田智子	8
日本体育大学	齋藤優花	9
東京学芸大学	飯島彩加	10
早稲田大学	小野華菜恵	11
帝京大学	浦田真衣	12
立正大学	石井夕貴	13

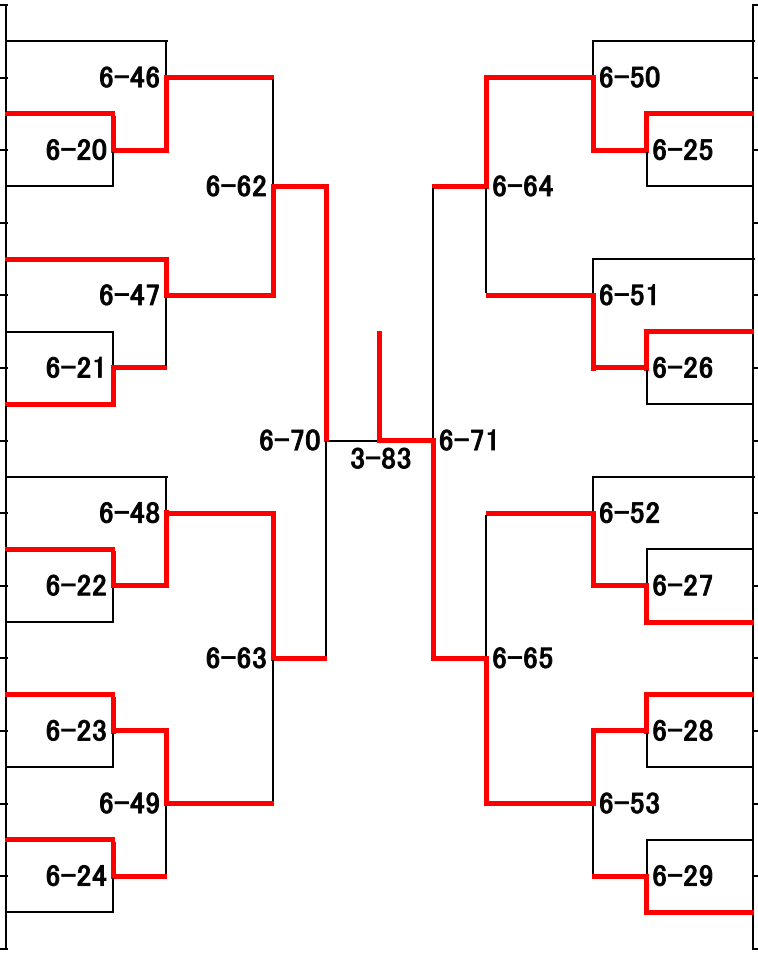

14	戸村紀子	国士舘大学
15	梅津美保	日本大学
16	松井里瑳	大東文化大学
17	後藤亜衣李	帝京科学大学
18	滝澤美咲	早稲田大学
19	壽朋美	東京女子体育大学
20	島袋玲海	東京学芸大学
21	佐々木碧衣	早稲田大学
22	森麗菜	東海大学
23	池絵梨菜	国士舘大学
24	古川稜子	帝京大学
25	矢部瑞希	創価大学
26	犬伏菜月	日本文化大学

代表決定戦

東海大学	永瀬貴子
東京学芸大学	飯島彩加

6-74　6-82　6-75

滝澤美咲	早稲田大学
森麗菜	東海大学