平成27年度東京学生柔道体重別選手権大会（男子34回　女子31回）男子66kg級【代表 16名】

明治大学	橋口祐葵	1
拓殖大学	林崇臣	2
成城大学	波多野亮介	3
大東文化大学	高林健	4
成蹊大学	神本圭貴	5
國學院大学	久家寛己	6
順天堂大学	須藤大生	7
東洋大学	平原伸一	8
東京有明医療大学	矢永謙史朗	9
日本体育大学	三留宏之	10
創価大学	黒葛野勇志	11
早稲田大学	高橋龍大朗	12
専修大学	永岡樹	13
慶應義塾大学	生田新	14
東京学芸大学	田中将哉	15
国士舘大学	藤阪太郎	16
帝京大学	田辺雄太郎	17
東京農業大学	増田侑矢	18
東海大学	渡邊風吹	19
専修大学	餅原嵩	20
日本大学	日野賢明	21
慶應義塾大学	近藤一毅	22
東京工業大学	畑島諒	23
東京理科大学	居村朋哉	24
東京学芸大学	丸山照晶	25
学習院大学	花田舜平	26
大正大学	森田大我	27
國學院大学	中川直治	28
青山学院大学	竹部晃平	29
駒澤大学	伊藤拳斗	30
成蹊大学	新井真言	31
帝京科学大学	小野剛志	32
中央大学	杉下健	33
亜細亜大学	大橋将延	34
順天堂大学	村上賢斗	35
日本体育大学	永松恭	36
明星大学	浅野啓太	37

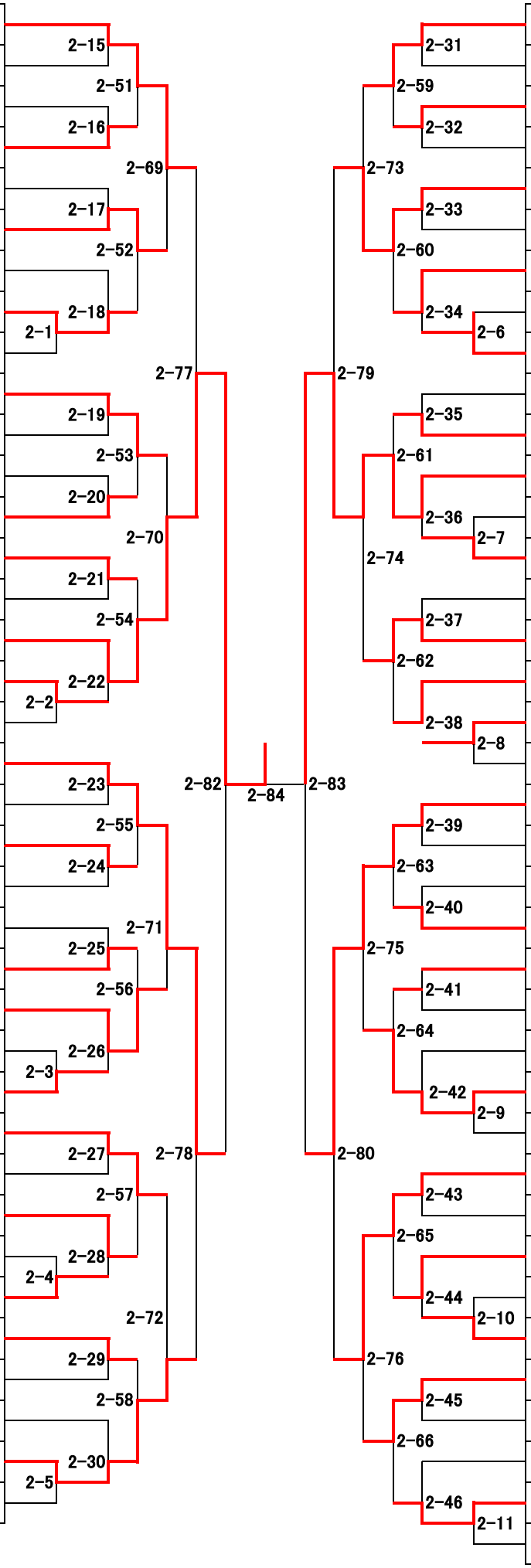

38	永野雅人	日本大学
39	中村僚汰	専修大学
40	丸健二	東洋大学
41	西村康佑	慶應義塾大学
42	鷲崎勇星	帝京科学大学
43	中島雄大	創価大学
44	豊田憲	順天堂大学
45	小林徹也	東京大学
46	宮崎一輝	東京理科大学
47	蛯沢敏生	早稲田大学
48	平良隼人	法政大学
49	磯田範仁	国士舘大学
50	高尾駿太朗	立教大学
51	松岡晟司	日本体育大学
52	平間友基	駒澤大学
53	佐藤剛	國學院大学
54	金谷雄太	帝京大学
55	古川竜暉	拓殖大学
56	徳山洋輔	学習院大学
57	西山祐貴	日本体育大学
58	佐藤裕介	日本大学
59	山根大輝	慶應義塾大学
60	今井尚	大正大学
61	齋藤竣介	東海大学
62	淺川岬大	専修大学
63	高瀬尚一郎	学習院大学
64	水野隆介	明治大学
65	黒葛野大輝	創価大学
66	渡邉恭章	國學院大学
67	三浦虎大	武蔵大学
68	山田誠	帝京科学大学
69	高水大	東京経済大学
70	田口幸大	中央大学
71	高田大吾	東洋大学
72	山田貴大	順天堂大学
73	加藤聡志	東京学芸大学
74	岩田樹弥	成蹊大学
75	平山嘉一	成城大学