平成26年度東京学生柔道体重別選手権大会（男子33回　女子30回）
男子60kg級【代表15名】

帝京科学大学	松﨑裕毅	1
大正大学	石井真悟	2
日本体育大学	枠谷逸平	3
慶應義塾大学	小林昂弘	4
東京工業大学	待鳥 卓	5
早稲田大学	古川 凌	6
立教大学	高尾駿太朗	7
専修大学	勝野智大	8
武蔵大学	四條勝也	9
青山学院大学	小椋海太	10
国士舘大学	藤澤征憲	11
桜美林大学	大草友範	12
拓殖大学	堀澤拓哉	13
東京農業大学	上瀧郁哉	14
國學院大学	満田和総	15
東京大学	阪田一真	16
明治大学	小野大樹	17
学習院大学	稲垣 歩	18
中央大学	内田勝生	19
順天堂大学	吉田 平	20
帝京科学大学	坂本 翼	21
東海大学	竹内文汰	22
国士舘大学	宮之原誠也	23
東京有明医療大学	北澤正太郎	24
帝京大学	徳益光二	25
東洋大学	平原佑多	26
日本体育大学	河野亮哉	27
創価大学	田村悠人	28

29	田路悟士	日本体育大学
30	林 浩平	国士舘大学
31	菊地雅大	成蹊大学
32	羽鳥弘伸	國學院大学
33	鈴木智之	東京工業大学
34	藤本征晃	専修大学
35	千葉勇作	立正大学
36	齋藤大成	東洋大学
37	山田将弘	早稲田大学
38	藤賀健司	帝京科学大学
39	市村駿人	武蔵大学
40	中村太輔	東京経済大学
41	水谷将也	帝京大学
42	原 優輔	桜美林大学
43	田原大資	日本大学
44	石川佳樹	専修大学
45	對馬慶亮	法政大学
46	白井琢矢	上智大学
47	青木 大	日本体育大学
48	重野颯人	拓殖大学
49	秋元浩樹	明治大学
50	秋元大地	中央大学
51	青木志太	大東文化大学
52	柳岡直仁	帝京科学大学
53	田島祐太郎	慶應義塾大学
54	森下周亮	東京学芸大学
55	菊地 海	順天堂大学
56	太田佳希	東海大学

1-1　1-2　1-3　1-4　1-5　1-6　1-7　1-8　1-9　1-10　1-11　1-12　1-13　1-14　1-15　1-16　1-17　1-18　1-19　1-20　1-21　1-22　1-23　1-24

1-31　1-32　1-33　1-34　1-35　1-36　1-37　1-38　1-39　1-40　1-41　1-42　1-43　1-44　1-45　1-46

1-55　1-56　1-57　1-58　1-59　1-60　1-61　1-62

1-73　1-74　1-75　1-76

1-82　1-83

1-86

代表決定戦

早稲田大学	古川 凌
国士舘大学	藤澤征憲
中央大学	内田勝生
東海大学	竹内文汰
早稲田大学	古川 凌
中央大学	内田勝生
中央大学	内田勝生

1-67　1-68　1-79

代表7名

1-69　1-70　1-80

藤本征晃	専修大学
市村駿人	武蔵大学
青木 大	日本体育大学
太田佳希	東海大学
市村駿人	武蔵大学
太田佳希	東海大学
市村駿人	武蔵大学

1-85

平成26年度東京学生柔道体重別選手権大会（男子33回　女子30回）
男子66kg級【代表16名】

大学	氏名	No.
東海大学	江藤康太	1
日本体育大学	三留宏之	2
国士舘大学	菊地秀	3
東京大学	小林徹也	4
駒澤大学	平間友基	5
東京理科大学	南郷和也	6
東京農業大学	井上佑己	7
日本文化大学	萩上悠平	8
専修大学	餅原嵩	9
東洋大学	高田大吾	10
法政大学	佐保慶多	11
大正大学	森田大我	12
早稲田大学	高橋龍大朗	13
桜美林大学	林隆太郎	14
明治大学	宮下稜平	15
帝京科学大学	鷲崎勇星	16
日本大学	永野雅人	17
帝京大学	阿部泰樹	18
慶應義塾大学	藤塚捷	19
中央大学	杉下健	20
成蹊大学	林諄哉	21
順天堂大学	須藤大生	22
上智大学	依田頼文	23
拓殖大学	古川竜暉	24
学習院大学	立川博文	25
東海大学	渡邊風吹	26
東京学芸大学	田口芳彦	27
東洋大学	飯島和寛	28
国士舘大学	米村将	29
帝京科学大学	大木恭介	30
帝京大学	田辺雄太郎	31
明治学院大学	梅津亮太	32
立教大学	須賀義一	33
青山学院大学	山口源樹	34
國學院大学	渡邉恭章	35
大東文化大学	滝沢裕太	36
駒澤大学	豊田淳	37
創価大学	堀田英和	38

No.	氏名	大学
39	宮上勇太	帝京大学
40	中村卓	亜細亜大学
41	兼久拓也	東洋大学
42	丸山照晶	東京学芸大学
43	神本圭貴	成蹊大学
44	德田槙之介	帝京科学大学
45	今井尚	大正大学
46	西山祐貴	日本体育大学
47	松永傑	専修大学
48	蛯沢敏生	早稲田大学
49	畑島諒	東京工業大学
50	山田貴大	順天堂大学
51	小貫雄也	駒澤大学
52	城間勤	東海大学
53	飯田達也	日本大学
54	山﨑和也	武蔵大学
55	生田新	慶應義塾大学
56	吉田将望	日本文化大学
57	三上悟	拓殖大学
58	久間康寛	帝京科学大学
59	竹部晃平	青山学院大学
60	伊藤拳斗	駒澤大学
61	久保見拳士郎	大東文化大学
62	村上賢斗	順天堂大学
63	辻敏宏	成蹊大学
64	波多野亮介	成城大学
65	中川直治	國學院大学
66	生田諒	東京理科大学
67	佐々木貴大	日本体育大学
68	杉本治輝	上智大学
69	藤阪太郎	国士舘大学
70	吉江勇翔	明治学院大学
71	前田孝拡	東京有明医療大学
72	平原伸一	東洋大学
73	有浦佑紀	桜美林大学
74	岩崎光太郎	東京大学
75	森田啓斗	日本文化大学
76	橋口祐葵	明治大学

7-13 7-45 7-14 7-61 7-15 7-46 7-16 7-1 7-69 7-17 7-47 7-18 7-2 7-62 7-19 7-48 7-20 7-3 7-73 2-85 7-21 7-49 7-22 7-63 7-23 7-50 7-24 7-4 7-70 7-25 7-51 7-26 7-5 7-64 7-27 7-52 7-28 7-6

7-29 7-53 7-30 7-65 7-31 7-54 7-32 7-7 7-71 7-33 7-55 7-34 7-8 7-66 7-35 7-56 7-36 7-9 7-74 7-37 7-57 7-38 7-67 7-39 7-58 7-40 7-10 7-72 7-41 7-59 7-42 7-11 7-68 7-43 7-60 7-44 7-12

平成26年度東京学生柔道体重別選手権大会(男子33回　女子30回)
男子73kg級【代表16名】

日本大学	茅野圭祐	1
東海大学	宮原宏樹	2
立正大学	荒木俊晴	3
東京農業大学	齋藤貴裕	4
東京理科大学	長谷川暁秀	5
学習院大学	長島弘之	6
大正大学	及川雅人	7
青山学院大学	戸木雄一	8
駒澤大学	古賀裕絡	9
東京大学	立川慧太郎	10
慶應義塾大学	安藝悠馬	11
国士舘大学	三井大輝	12
東洋大学	田中秀	13
拓殖大学	松山昇仁	14
東京工業大学	氏家大祐	15
一橋大学	高橋健太郎	16
順天堂大学	山下雄大	17
帝京科学大学	船橋夏貴	18
早稲田大学	小林将来	19
東京経済大学	石渡勇樹	20
創価大学	佐藤弘一	21
國學院大学	内山将太	22
國學院大学	井上修平	23
法政大学	伊久美新	24
大東文化大学	湊祐樹	25
立教大学	山村佳輝	26
帝京科学大学	斉藤大樹	27
成蹊大学	片山海斗	28
大正大学	横山道徳	29
専修大学	等々力義英	30
東京大学	齊藤哲平	31
日本体育大学	豊田純	32
立正大学	永田雅士	33
中央大学	千田聖也	34
国士舘大学	半田健	35
東海大学	本原勇人	36
東京有明医療大学	矢永元宣	37
芝浦工業大学	石原大貴	38
明治大学	梅井大地	39
順天堂大学	渡邊剛志	40
東京経済大学	高水大	41
帝京大学	佐達義隆	42
東京工業大学	中澤杜浩	43
亜細亜大学	成島和貴	44
早稲田大学	桐生知明	45

46	中村一那	帝京科学大学
47	古跡進	東京大学
48	三浦虎大	武蔵大学
49	望月隆光	順天堂大学
50	内山雄太	学習院大学
51	佐藤光将	中央大学
52	矢古宇大貴	駒澤大学
53	戸室三四郎	國學院大学
54	新島尚紀	立正大学
55	佐藤恵夢	立教大学
56	青木卓仁	一橋大学
57	岩渕侑生	国士舘大学
58	椿知浩	東京大学
59	吉野拓馬	早稲田大学
60	川下寛斗	東洋大学
61	リーマイケル	東京工業大学
62	千葉大介	法政大学
63	鎌田一輝	慶應義塾大学
64	佐伯勇輝	成城大学
65	飛倉佑亮	専修大学
66	小田桐誠	大正大学
67	小島健太郎	東京有明医療大学
68	三浦健寛	国士舘大学
69	片岡辰哉	東海大学
70	細川三四郎	拓殖大学
71	今野裕大	東京大学
72	大沼明敬	大正大学
73	吉田尚道	東京学芸大学
74	増田侑矢	東京農業大学
75	玉川健志郎	成蹊大学
76	菅原将吾	慶應義塾大学
77	平良隼人	法政大学
78	渡辺純也	帝京科学大学
79	平山慧周	順天堂大学
80	崎原徳展	明治学院大学
81	小手博文	桜美林大学
82	堤英也	立教大学
83	横山綾亮	帝京科学大学
84	和藤純哉	立正大学
85	大塚大輔	東京経済大学
86	野口健太	亜細亜大学
87	岡田大希	日本体育大学
88	江尻悠二	東京工業大学
89	細木智樹	国士舘大学
90	野田元	帝京大学

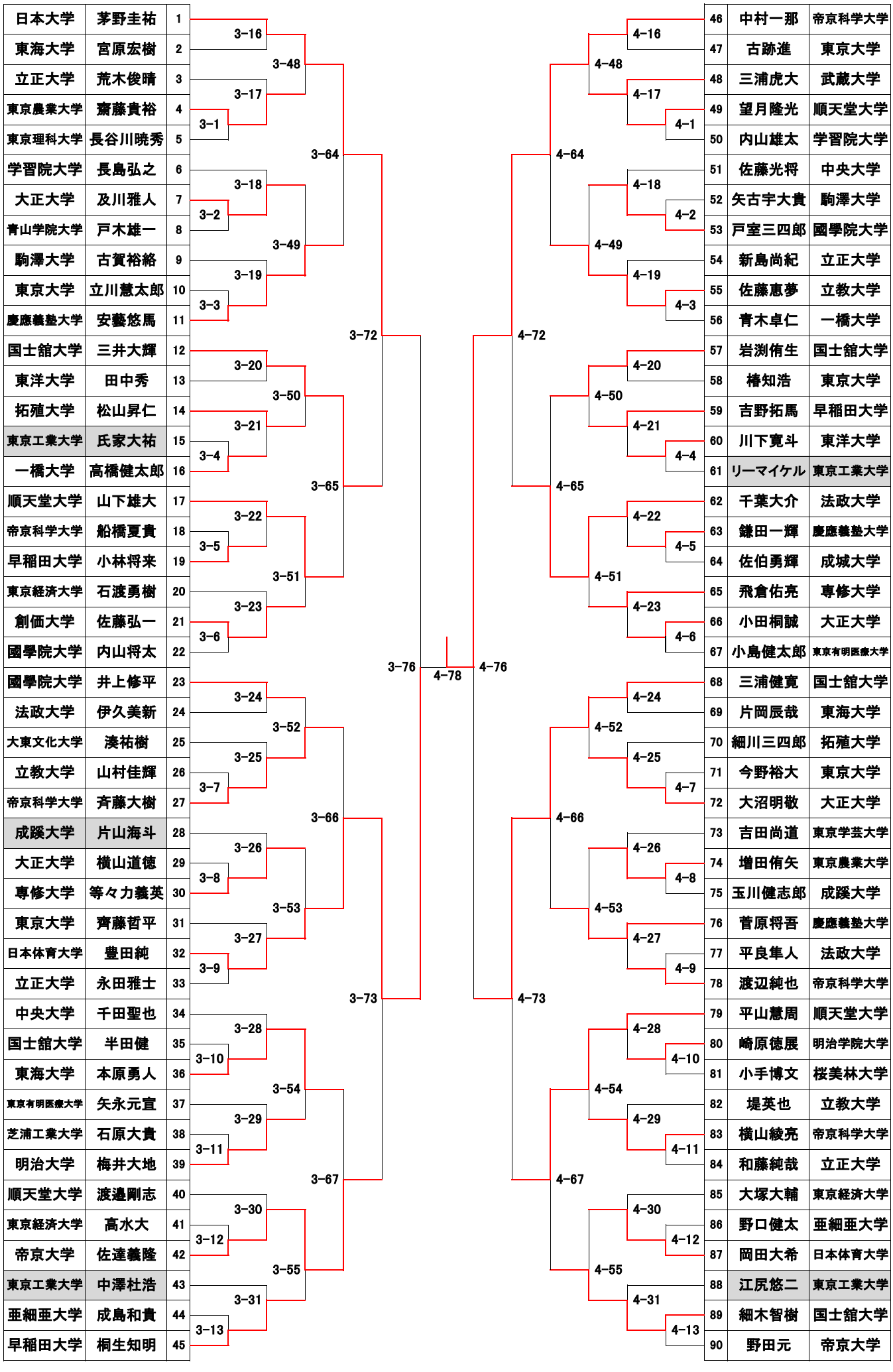

平成26年度東京学生柔道体重別選手権大会（男子33回　女子30回）
男子81kg級【代表16名】

日本体育大学	渕原槙一	1
東京大学	木下智史	2
明治大学	金山天地	3
大正大学	木村隼人	4
東洋大学	佐藤生虎	5
早稲田大学	石井雄也	6
成城大学	喜多村力	7
拓殖大学	齋藤健太	8
法政大学	中村和史	9
帝京科学大学	藤本拓	10
武蔵大学	岸拓美	11
国士舘大学	三浦拓海	12
一橋大学	萩尚亮	13
慶應義塾大学	新藤嘉樹	14
明治学院大学	寺嶋郁弥	15
専修大学	藤山大夢	16
日本文化大学	広辺旭	17
東京農業大学	村上衛	18
國學院大学	星光	19
国士舘大学	佐藤正大	20
明治大学	奥村和也	21
立教大学	成田翼	22
東京経済大学	飯田匡則	23
東京学芸大学	上野弦矢	24
東京大学	竹本広徳	25
帝京科学大学	原田卓弥	26
青山学院大学	生田目史也	27
順天堂大学	横田一仁	28
東海大学	中園史寛	29
國學院大学	糸井滉平	30
帝京大学	大貫一樹	31
駒澤大学	石井健太	32
亜細亜大学	関岳大	33
東京大学	林佑樹	34
大東文化大学	倉本大悟	35
東洋大学	細谷京亮	36
東京有明医療大学	山本章輔	37
桜美林大学	木村光希	38
大正大学	中澤連	39

40	渡部達也	順天堂大学
41	國分雅矢	國學院大学
42	永峯良祐	大正大学
43	田澤広貴	一橋大学
44	松尾祥希	立教大学
45	辻卓也	慶應義塾大学
46	吉川糧	大東文化大学
47	中村建太	法政大学
48	粕谷雅史	東京理科大学
49	中山翔太	帝京科学大学
50	山中康平	東京大学
51	石塚就	帝京大学
52	香川健吾	東海大学
53	吉野柾志	武蔵大学
54	浅賀慎太郎	早稲田大学
55	福里拓巳	専修大学
56	村山辰巳	日本体育大学
57	西野広晃	学習院大学
58	山下恭平	日本大学
59	平井将太	東海大学
60	松尾直洋	帝京科学大学
61	後藤大夢	国士舘大学
62	山本彬稔	東洋大学
63	熊谷康介	一橋大学
64	星川和之	立教大学
65	古賀久貴	駒澤大学
66	大野晃弘	拓殖大学
67	村上智章	日本文化大学
68	大谷健太	立正大学
69	赤迫弘幸	明治大学
70	船津功樹	帝京科学大学
71	小山智之	東京大学
72	長瀬陸	帝京大学
73	奥山裕太	武蔵大学
74	中上駿	早稲田大学
75	宮崎裕伍	桜美林大学
76	宮下佑樹	東京経済大学
77	大内英明	創価大学
78	郡司駿	中央大学

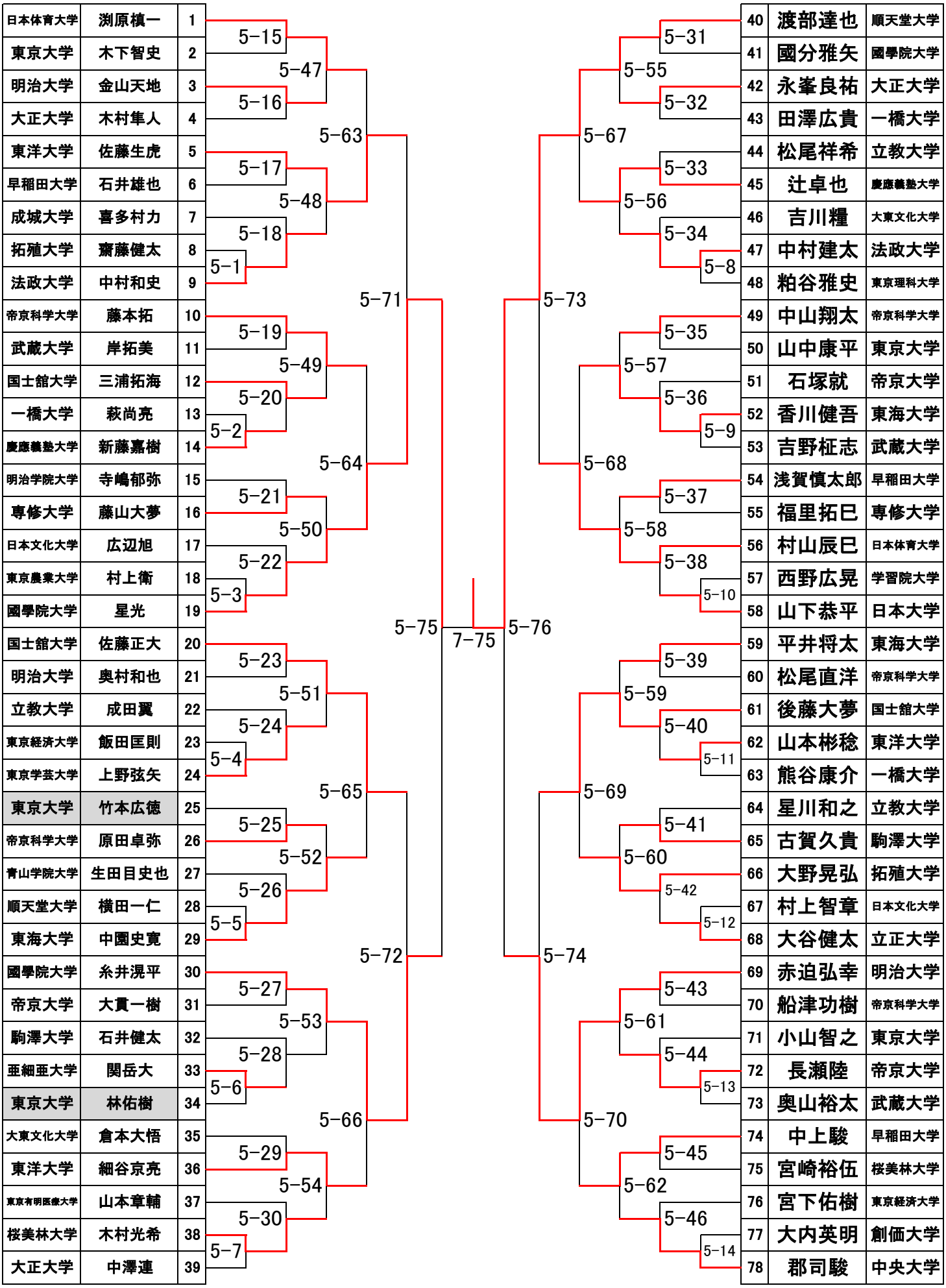

平成26年度東京学生柔道体重別選手権大会（男子33回　女子30回）
男子90kg級【代表16名】

東海大学	谷井大輝	1
日本体育大学	小池勲	2
学習院大学	山田音景	3
日本大学	杉田龍文	4
拓殖大学	畑谷大樹	5
東洋大学	山城太志	6
順天堂大学	日比野真実	7
大正大学	谷垣学	8
早稲田大学	井上昂亮	9
法政大学	田北健太郎	10
中央大学	安井司	11
立教大学	小林剛史	12
慶應義塾大学	吉武壮祐	13
東京理科大学	和田啓祐	14
創価大学	藤本秀明	15
日本大学	向翔一郎	16
東京農業大学	小林直樹	17
日本体育大学	大堀直也	18
国士舘大学	江畑丈夫	19
明治大学	鎌田嵩平	20
青山学院大学	林泰功	21
専修大学	三宅将司	22
上智大学	坂本一平	23
法政大学	後藤将志	24
中央大学	石塚康太郎	25
明治学院大学	三浦啓汰	26
日本文化大学	辰美優雅	27
東京学芸大学	大峯正己	28
早稲田大学	斎藤光星	29
拓殖大学	田宮悠太	30
帝京大学	新林大器	31
東京有明医療大学	髙木聡	32
國學院大学	中川凱貴	33
日本大学	大内一徹	34

35	若林大祐	東海大学
36	鍋倉雅之	日本大学
37	五味江貴	日本体育大学
38	保池泰成	国士舘大学
39	中島瞭	青山学院大学
40	齋藤昂一	東京学芸大学
41	重松賢太郎	明治大学
42	篠原参上	大東文化大学
43	鴇田健介	大正大学
44	若井彪	中央大学
45	玉城幸大	法政大学
46	林孝樹	早稲田大学
47	冨岡新	順天堂大学
48	前田浩貴	東京理科大学
49	大峡亘	立教大学
50	八幡浩大	亜細亜大学
51	上田道彦	帝京科学大学
52	横田雄斗	国士舘大学
53	岡村直哉	日本大学
54	立浪祐	早稲田大学
55	寺井純平	拓殖大学
56	小林大介	國學院大学
57	奥谷匠悟	専修大学
58	島袋祥汰	明治学院大学
59	松田和也	成蹊大学
60	田坂翔太	日本体育大学
61	端健生	中央大学
62	下田一輝	法政大学
63	前田宗哉	東海大学
64	角田裕祐	慶應義塾大学
65	木下智貴	東洋大学
66	立石真之	日本文化大学
67	野内成哉	駒澤大学
68	坂本豪	立正大学

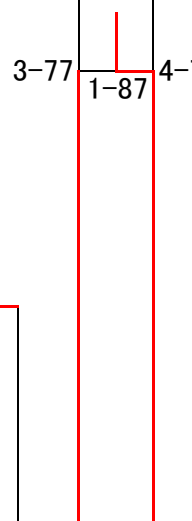

平成26年度東京学生柔道体重別選手権大会（男子33回　女子30回）
男子100kg級【代表15名】

日本体育大学	橋野智洋	1
一橋大学	板羽貴輝	2
日本大学	本間稔永	3
慶應義塾大学	後藤隆太郎	4
亜細亜大学	渋谷太佑	5
順天堂大学	荒巻泰蔵	6
早稲田大学	熊田耕成	7
創価大学	渡邉匡平	8
専修大学	石須雄祐	9
国士舘大学	田崎健祐	10
明治大学	永田祐樹	11
帝京大学	岩永力樹	12
中央大学	小路明寛	13
東海大学	中野隼人	14
拓殖大学	佐谷将人	15
國學院大学	松谷鯉太郎	16
明治学院大学	蓮沼 徹	17
中央大学	伊藝雄大	18
法政大学	高橋祐太	19
日本大学	下村柔悟	20
国士舘大学	塚本健太郎	21
駒澤大学	大賀浩輝	22
大正大学	立川悠太	23
中央大学	谷口幸汰	24
明治大学	三村暁之	25
成城大学	加藤宗士	26
東洋大学	岡崎佑紀	27

28	浅沼拓海	国士舘大学
29	松井 健	駒澤大学
30	松雪直斗	東海大学
31	菊地真登	國學院大学
32	佐藤慎二郎	帝京大学
33	圓山泰雄	早稲田大学
34	端 雄大	中央大学
35	村上大樹	日本大学
36	郡司拳佑	慶應義塾大学
37	杉沼駿	大正大学
38	横田捷悟	東洋大学
39	鈴木隆平	一橋大学
40	太田敬秀	立教大学
41	安達裕助	日本大学
42	小嶋大蔵	国士舘大学
43	阪本健介	東海大学
44	豊澤克真	順天堂大学
45	菅原大喜	拓殖大学
46	小室寛人	法政大学
47	高木啓道	東京理科大学
48	制野孝二郎	日本大学
49	石原隆佑	中央大学
50	石神大志	駒澤大学
51	安田圭吾	明治大学
52	池見幸大	専修大学
53	松村 翼	日本体育大学
54	鈴木祐太郎	学習院大学

2-29　2-1　2-30　2-2　2-31　2-3　2-4　2-32　2-5　2-33　2-6　2-7　2-34　2-8　2-35　2-9　2-10　2-36　2-11

2-53　2-54　2-55　2-56

2-71　2-72

2-80　2-86　2-81

2-37　2-12　2-38　2-13　2-39　2-14　2-15　2-40　2-16　2-41　2-17　2-18　2-42　2-19　2-43　2-20　2-21　2-44　2-22

2-57　2-58　2-59　2-60

2-73　2-74

代表決定戦

日本体育大学	橋野智洋
早稲田大学	熊田耕成
東海大学	中野隼人
明治大学	三村暁之
早稲田大学	熊田耕成
東海大学	中野隼人
早稲田大学	熊田耕成

2-65　2-66　2-77

代表7名

2-67　2-68　2-78

圓山泰雄	早稲田大学
横田捷悟	東洋大学
小室寛人	法政大学
安田圭吾	明治大学
横田捷悟	東洋大学
小室寛人	法政大学
小室寛人	法政大学

2-83

平成26年度東京学生柔道体重別選手権大会（男子33回　女子30回）
男子100kg超級【代表13名】

明治大学	上田轄麻	1
駒澤大学	細川拓美	2
慶應義塾大学	宮本康平	3
日本体育大学	大和田巧	4
国士舘大学	井上貴裕	5
日本大学	尾崎央達	6
東海大学	蓮池慎吾	7
順天堂大学	瀬戸口靖英	8
拓殖大学	田野文吾	9
國學院大学	桑崎涼輔	10
東京有明医療大学	伊藤拓也	11
國學院大学	横山尭世	12
日本大学	田中 颯	13
明治大学	名垣浦佑太郎	14
中央大学	佐藤正信	15
創価大学	藤本伸明	16
東海大学	五十嵐唯大	17
帝京大学	鶴崎圭祐	18
国士舘大学	浅利慎之介	19
専修大学	岩持竜司	20
日本体育大学	中島勇貴	21
東洋大学	上原将吾	22

1-47
1-63
1-48
1-25
1-77
1-49
1-26
1-64
1-50
1-27
1-84
1-51
1-65
1-52
1-28
1-78
1-53
1-29
1-66
1-54
1-30

4-79

2-45
2-61
2-46
2-23
2-75
2-47
2-24
2-62
2-48
2-25
2-82
2-49
2-63
2-50
2-26
2-76
2-51
2-27
2-64
2-52
2-28

23	遠藤 翼	国士舘大学
24	佐藤和哉	日本大学
25	松岡 真	中央大学
26	中村圭佑	専修大学
27	本橋武裕	東京経済大学
28	藤川和紀	日本大学
29	加藤翔弥	國學院大学
30	近藤弘孝	東海大学
31	五十嵐永一郎	明治大学
32	小山 亮	帝京大学
33	徳丸佑真	法政大学
34	村上 拓	国士舘大学
35	黒木正弘	日本大学
36	板川佳功	中央大学
37	入江 翼	駒澤大学
38	内田濯登	大正大学
39	田上 創	東京大学
40	本多裕史	國學院大学
41	中西怜於	日本体育大学
42	山崎 海	順天堂大学
43	丸山叶夢	亜細亜大学
44	熊谷和樹	東京農業大学

代表決定戦

日本体育大学	大和田巧
東海大学	蓮池慎吾
明治大学	名垣浦佑太郎
日本体育大学	中島勇貴
日本体育大学	大和田巧
日本体育大学	中島勇貴

1-71
1-72
1-81

代表5名

2-84

2-69
2-70
2-79

松岡 真	中央大学
徳丸佑真	法政大学
入江 翼	駒澤大学
山崎 海	順天堂大学
徳丸佑真	法政大学
入江 翼	駒澤大学