平成26年度全日本学生柔道優勝大会（男子63回　女子23回）

平成26年6月28-29日
日本武道館

女子5人制

中国四国	環太平洋大学	1
東海	朝日大学	2
九州	九州看護福祉大学	3
関東	筑波大学	4
東京	帝京科学大学	5
東北	富士大学	6
関東	国際武道大学	7
関西	龍谷大学	8
東京	東海大学	9
北信越	高岡法科大学	10
東北	仙台大学	11
関西	近畿大学	12
関東	淑徳大学	13
関西	立命館大学	14
北海道	道都大学	15
東京	日本大学	16
中国四国	松山東雲女子大学	17

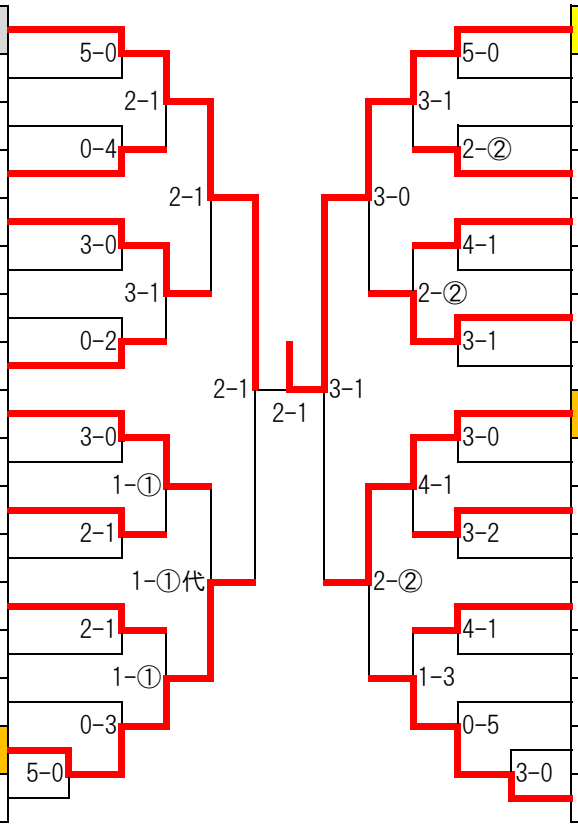

18	山梨学院大学	関東
19	岡山商科大学	中国四国
20	日本体育大学	東京
21	天理大学	関西
22	福岡大学	九州
23	徳山大学	中国四国
24	金沢学院大学	北信越
25	東京学芸大学	東京
26	帝京大学	東京
27	埼玉大学	関東
28	大阪体育大学	関西
29	九州共立大学	九州
30	平成国際大学	関東
31	同朋大学	東海
32	東日本国際大学	東北
33	広島大学	中国四国
34	国士舘大学	東京

女子3人制

東京	創価大学	1
関東	山梨大学	2
北信越	新潟大学	3
九州	別府大学	4
東京	明治学院大学	5
東北	東北福祉大学	6
関西	関西大学	7
東京	立教大学	8
関東	了徳寺大学	9
東海	中京大学	10
関西	びわこ成蹊スポーツ大学	11
中国四国	東亜大学	12
関東	関東学園大学	13
北海道	北海道教育大学	14

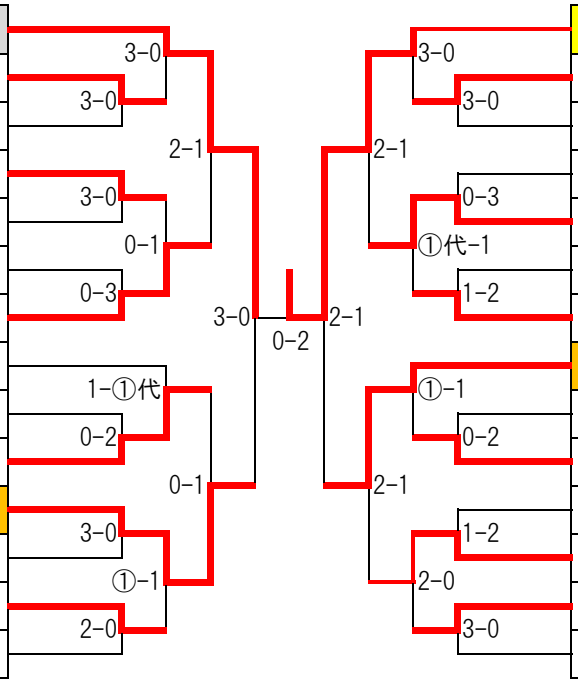

15	鹿屋体育大学	九州
16	帝京平成大学	関東
17	東京女子体育大学	東京
18	松山東雲短期大学	中国四国
19	旭川大学	北海道
20	愛知産業大学	東海
21	慶應義塾大学	東京
22	早稲田大学	東京
23	横浜国立大学	関東
24	芦屋大学	関西
25	福岡工業大学	九州
26	名城大学	東海
27	城西国際大学	関東
28	信州大学	北信越