平成26年度全日本学生柔道優勝大会（男子63回　女子23回）

平成26年6月28-29日
日本武道館

男　　子

東京	東海大学	1
北信越	金沢工業大学	2
関西	大阪産業大学	3
東京	慶應義塾大学	4
関東	清和大学	5
九州	熊本学園大学	6
東北	東北学院大学	7
東京	明治大学	8
関東	城西国際大学	9
関西	関西学院大学	10
東海	愛知学院大学	11
東京	中央大学	12
関東	上武大学	13
中国四国	広島国際大学	14
北海道	札幌大学	15
関西	天理大学	16
東京	法政大学	17
九州	東海大学九州	18
中国四国	岡山商科大学	19
東京	國學院大学	20
東海	名城大学	21
東京	順天堂大学	22
関東	埼玉大学	23
東京	日本体育大学	24
九州	鹿屋体育大学	25
北信越	北陸大学	26
東北	東日本国際大学	27
関東	山梨学院大学	28
北海道	旭川大学	29
関西	同志社大学	30
東京	帝京大学	31

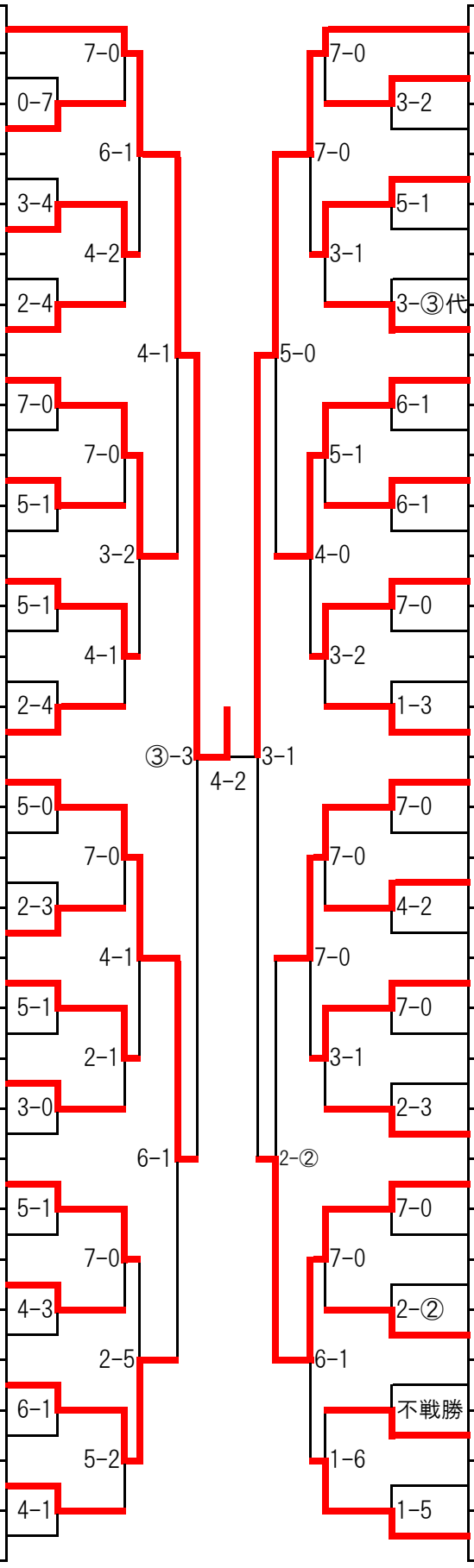

32	日本大学	東京
33	国際武道大学	関東
34	福岡大学	九州
35	東洋大学	東京
36	龍谷大学	関西
37	松山大学	中国四国
38	関東学園大学	関東
39	桐蔭横浜大学	関東
40	駒澤大学	東京
41	弘前大学	東北
42	北海道大学	北海道
43	早稲田大学	東京
44	福井工業大学	北信越
45	関西大学	関西
46	皇學館大学	東海
47	国士舘大学	東京
48	福岡教育大学	九州
49	静岡産業大学	東海
50	大正大学	東京
51	流通経済大学	関東
52	秋田大学	東北
53	立命館大学	関西
54	帝京科学大学	東京
55	筑波大学	関東
56	日本文理大学	九州
57	金沢学院大学	北信越
58	専修大学	東京
~~59~~	~~道都大学~~	~~北海道~~
60	拓殖大学	東京
61	徳山大学	中国四国
62	近畿大学	関西