平成30年度東京学生柔道体重別選手権大会（男子37回　女子34回）女子57kg級【代表7名】

帝京大学	水鳥友稀	1
日本大学	勅使河原有紀	2
国士舘大学	松岡ちひろ	3
立教大学	藤本諒	4
帝京大学	小林由依	5
東海大学	児玉天海	6
東京女子体育大学	高橋純奈	7
東京学芸大学	髙野綺海	8
慶應義塾大学	平野萌佳	9
国士舘大学	松井恋	10
東京学芸大学	竹下千秋	11
大正大学	吉田加奈子	12
日本大学	玉置桜	13
東海大学	野村華子	14
帝京大学	栗田ひなの	15
帝京科学大学	石岡美樹	16
日本体育大学	西村美玖	17
東京女子体育大学	椛風花	18
早稲田大学	藤原七海	19

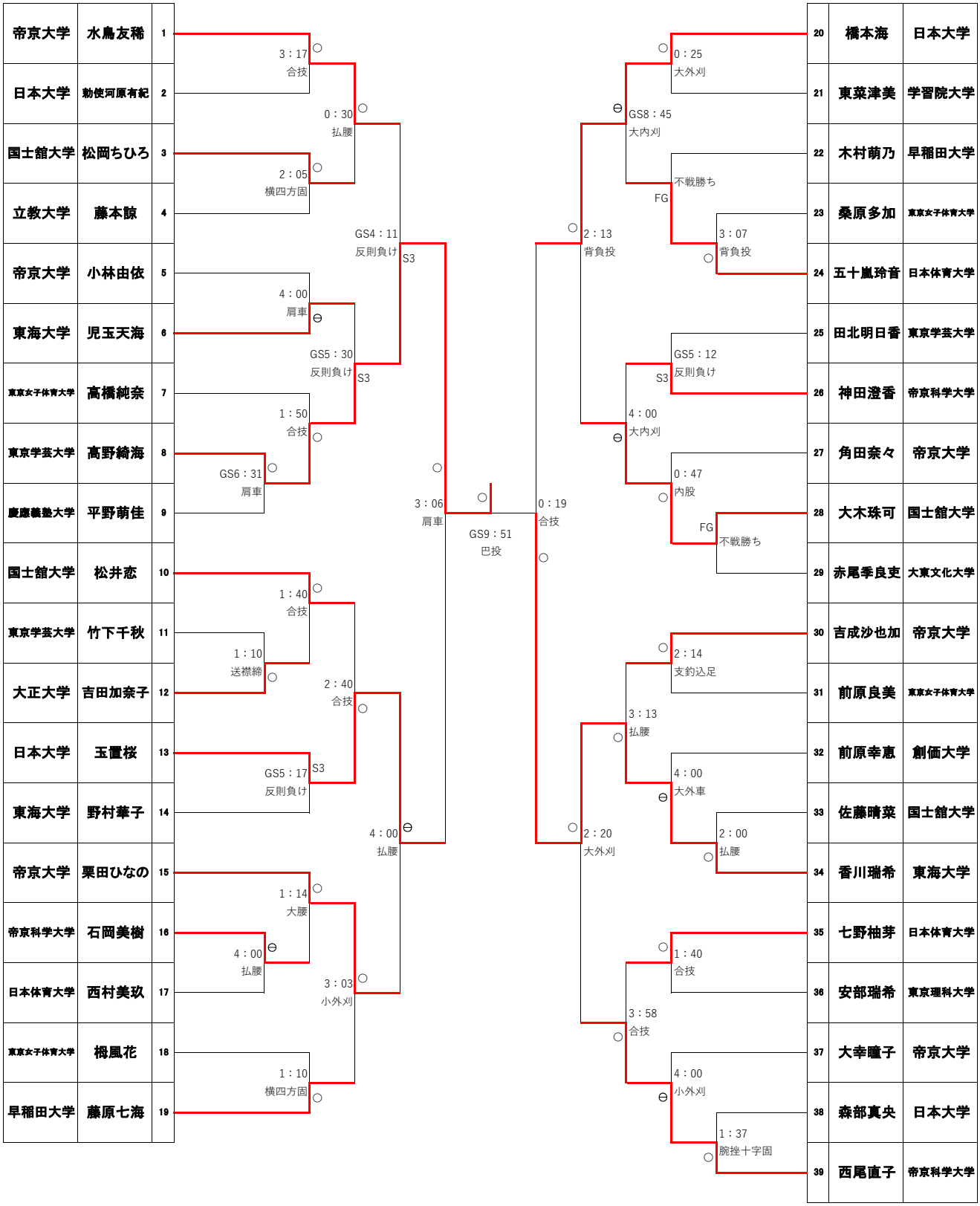

20	橋本海	日本大学
21	東菜津美	学習院大学
22	木村萌乃	早稲田大学
23	桑原多加	東京女子体育大学
24	五十嵐玲音	日本体育大学
25	田北明日香	東京学芸大学
26	神田澄香	帝京科学大学
27	角田奈々	帝京大学
28	大木珠可	国士舘大学
29	赤尾季良吏	大東文化大学
30	吉成沙也加	帝京大学
31	前原良美	東京女子体育大学
32	前原幸恵	創価大学
33	佐藤晴菜	国士舘大学
34	香川瑞希	東海大学
35	七野柚芽	日本体育大学
36	安部瑞希	東京理科大学
37	大幸瞳子	帝京大学
38	森部真央	日本大学
39	西尾直子	帝京科学大学

代表決定戦