# 平成29年度全日本学生柔道体重別選手権大会（男子36回　女子33回）男子81kg級

| | | | |
|---|---|---|---|
| 東京 | 国士舘大学 | 釘丸将太 | 1 |
| 東海 | 皇學館大学 | 歌代勇祐 | 2 |
| 関東 | 山梨学院大学 | 中村光樹 | 3 |
| 中国四国 | 岡山商科大学 | 佐藤昭平 | 4 |
| 関西 | 近畿大学 | 佐藤友哉 | 5 |
| 九州 | 福岡大学 | 座波吉平 | 6 |
| 東京 | 法政大学 | 宮田祐三 | 7 |
| 関東 | 筑波大学 | 佐々木健志 | 8 |
| 北海道 | 星槎道都大学 | 山崎裕大 | 9 |
| 東京 | 國學院大学 | 長澤大雅 | 10 |
| 東北 | 東北学院大学 | 今野晃太郎 | 11 |
| 九州 | 日本文理大学 | 鶴真 | 12 |
| 東京 | 東海大学 | 佐藤佑樹 | 13 |
| 関西 | 天理大学 | 正木聖悟 | 14 |
| 関東 | 清和大学 | 中礼仁志 | 15 |
| 北海道 | 札幌大学 | 土田大輔 | 16 |
| 東京 | 中央大学 | 安井司 | 17 |
| 東京 | 拓殖大学 | 竹田有吾 | 18 |
| 北信越 | 福井工業大学 | 森恒輝 | 19 |
| 関西 | 天理大学 | 村上陣亮 | 20 |
| 九州 | 東海大学九州 | 森下雄馬 | 21 |
| 東北 | 富士大学 | 岩切康 | 22 |
| 関西 | 天理大学 | 山本悠司 | 23 |
| 東京 | 帝京科学大学 | 山田知輝 | 24 |
| 東海 | 皇學館大学 | 太郎丸裕平 | 25 |
| 関東 | 筑波大学 | 鳥羽潤 | 26 |
| 中国四国 | 東亜大学 | 乙女慎吾 | 27 |
| 東京 | 国士舘大学 | 友清光 | 28 |

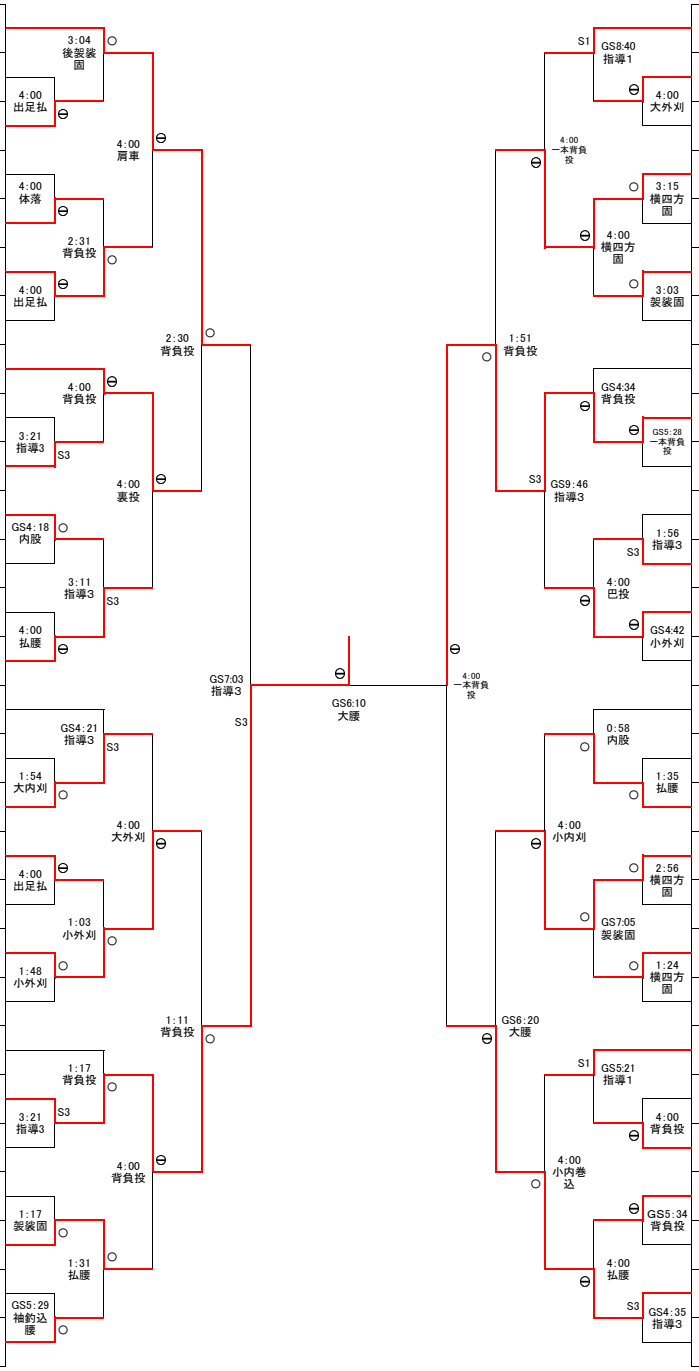


| | | | |
|---|---|---|---|
| 29 | 松本旭 | 星槎道都大学 | 北海道 |
| 30 | 矢口祐輔 | 東北学院大学 | 東北 |
| 31 | 前杢宏輝 | 専修大学 | 東京 |
| 32 | 立野宏輔 | 帝京科学大学 | 東京 |
| 33 | 田中大地 | 愛知大学 | 東海 |
| 34 | 溝口琢海 | 桐蔭横浜大学 | 関東 |
| 35 | 山本哲也 | 関西大学 | 関西 |
| 36 | 山田海飛 | 九州工業大学 | 九州 |
| 37 | 藤岡将吾 | 東海大学 | 東京 |
| 38 | 笠原大雅 | 天理大学 | 関西 |
| 39 | 谷本晃祐 | 北陸大学 | 北信越 |
| 40 | 焼谷風太 | 山梨学院大学 | 関東 |
| 41 | 川端悠生 | 国士舘大学 | 東京 |
| 42 | 下山智大 | 広島大学 | 中国四国 |
| 43 | 小原弘暉 | 筑波大学 | 関東 |
| 44 | 佐藤正章 | 星槎道都大学 | 北海道 |
| 45 | 山本康生 | 明治大学 | 東京 |
| 46 | 尾方寿廉 | 東海大学 | 東京 |
| 47 | 村上瑠希也 | 弘前大学 | 東北 |
| 48 | 鳥居天凱 | 天理大学 | 関西 |
| 49 | 大木雅人 | 皇學館大学 | 東海 |
| 50 | 黒田拳伍 | 中央大学 | 東京 |
| 51 | 三輪龍志 | 山梨学院大学 | 関東 |
| 52 | 神森拓馬 | 岡山商科大学 | 中国四国 |
| 53 | 濵田崇仁 | 福岡大学 | 九州 |
| 54 | 後藤康人 | 富山大学 | 北信越 |
| 55 | 山下恭平 | 日本大学 | 東京 |
| 56 | 山根盛暉 | 甲南大学 | 関西 |