全日本学生柔道体重別選手権大会（男子35回　女子32回）
女子63kg級

東京	早稲田大学	渡邊聖未	1
関西	立命館大学	射手矢味香	2
中国四国	環太平洋大学	光吉悦	3
関東	平成国際大学	楠本亜美	4
東京	帝京大学	萩野美咲	5
九州	福岡大学	大塚香奈	6
関東	淑徳大学	松尾美咲	7
北海道	道都大学	加藤早姫	8
関東	筑波大学	能智亜衣美	9
東北	仙台大学	下沢由季	10
九州	福岡教育大学	田坂冴	11
東京	国士舘大学	小向桃江	12
関西	龍谷大学	米澤夏帆	13
東海	中京大学	森彩華	14
北信越	金沢学院大学	遠藤優衣	15
東京	帝京科学大学	幸田奈々	16

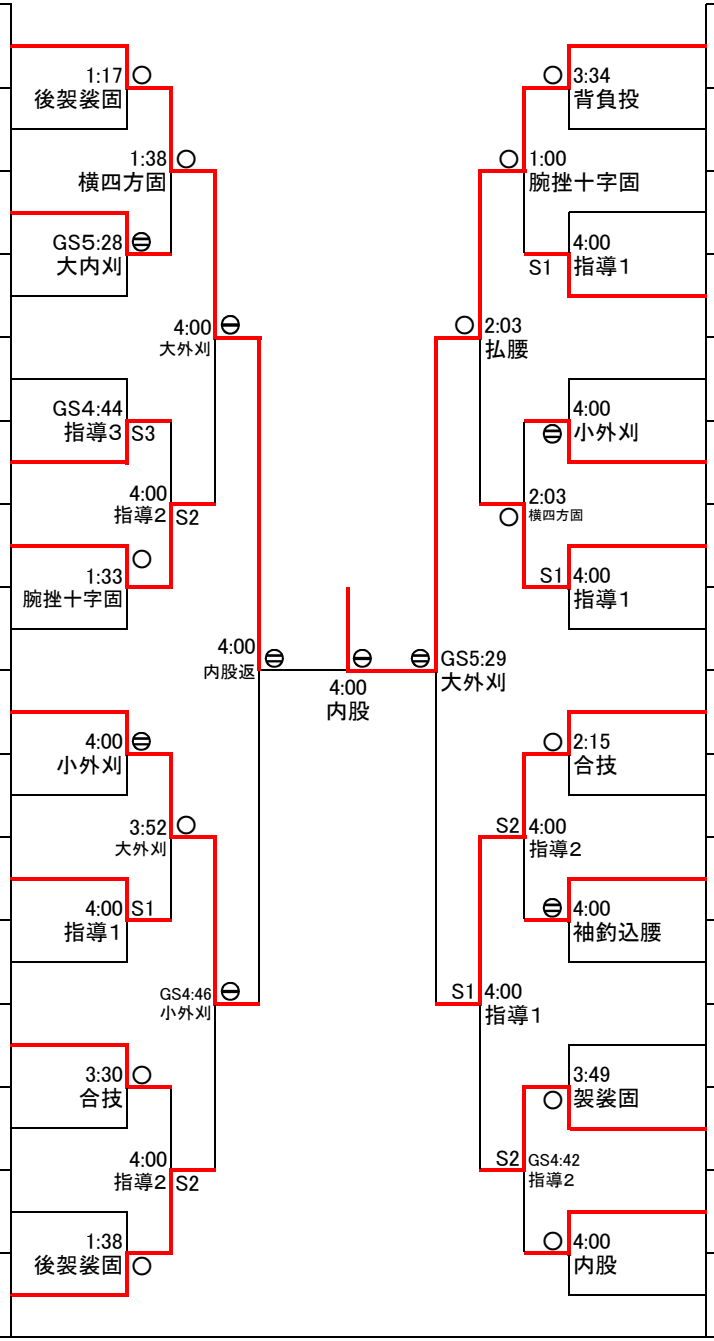

17	津金恵	筑波大学	関東
18	中尾美紘	徳山大学	中国四国
19	今井南歩	仙台大学	東北
20	川嶋希	日本大学	東京
21	神林希衣	高岡法科大学	北信越
22	伊勢崎詩乃	帝京科学大学	東京
23	栗原千尋	淑徳大学	関東
24	水島舞	朝日大学	東海
25	土井雅子	環太平洋大学	中国四国
26	園部桃子	北海道教育大学	北海道
27	佐藤史織	山梨学院大学	関東
28	鈴木くるみ	東京学芸大学	東京
29	礒山茜	仙台大学	東北
30	佐藤美咲	立命館大学	関西
31	松本千奈津	帝京大学	東京
32	飯野鈴々	鹿屋体育大学	九州