平成28年度東京学生柔道体重別選手権大会（男子35回　女子32回）男子81kg級【代表 16名】

東海大学	尾方寿應	1
専修大学	前杢宏輝	2
東京工業大学	大谷昇	3
法政大学	宮田裕三	4
拓殖大学	大野晃弘	5
立教大学	堤英也	6
明治学院大学	大貫明孝	7
帝京科学大学	山口哲平	8
立正大学	藤原宣義	9
桜美林大学	木村光希	10
日本体育大学	岩本一将	11
國學院大学	加藤宏輔	12
東洋大学	山本颯志	13
順天堂大学	渡部達也	14
駒澤大学	山崎優介	15
東京学芸大学	岩田侑己	16
創価大学	岡田美空也	17
日本大学	山下恭平	18
国士舘大学	釘丸翔太	19
首都大学東京	小村谷一毅	20
慶應義塾大学	大畠裕宜	21
大東文化大学	倉本大悟	22
武蔵大学	小林拓史	23
東京経済大学	早川智也	24
大正大学	田辺駿希	25
駒澤大学	古賀久貴	26
立正大学	辻田雅光	27
日本体育大学	村山辰巳	28
東京大学	福島聖也	29
明治大学	新島毅之	30
専修大学	宮本翔平	31
亜細亜大学	高見駿	32
東海大学	藤岡将吾	33
東京理科大学	醍醐一貴	34
早稲田大学	浅賀慎太郎	35
成蹊大学	櫻井雄介	36

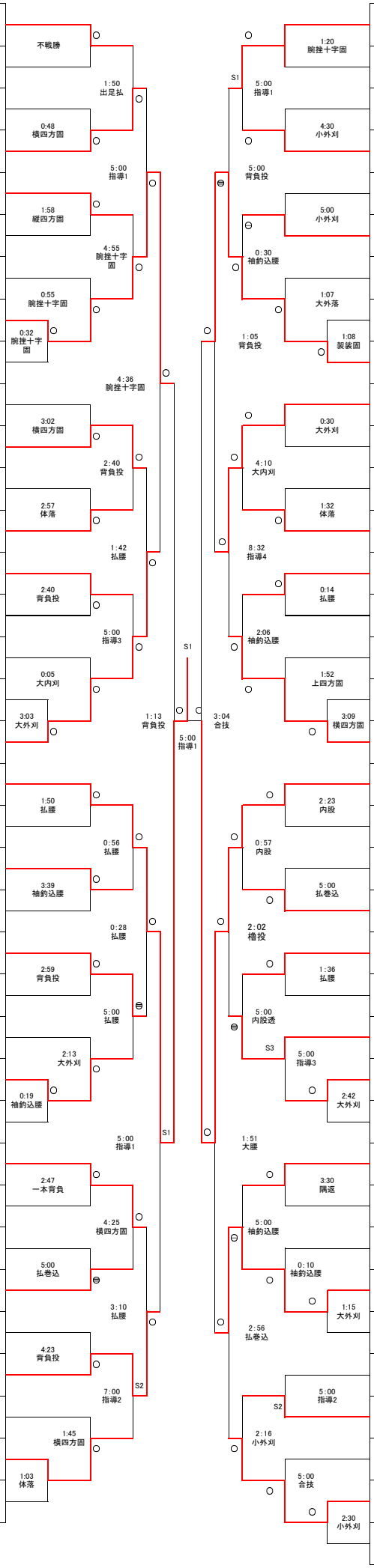

37	中上駿	早稲田大学
38	真藤俊平	東京大学
39	高水大弥	國學院大学
40	細谷京亮	東洋大学
41	高野圭佑	首都大学東京
42	高木聡	東京有明医療大学
43	端健生	中央大学
44	緒方丈	立正大学
45	秋吉俊太	東海大学
46	山田知輝	帝京科学大学
47	白根秀一	二松学舎大学
48	神保怜哉	大正大学
49	中村建太	法政大学
50	佐々木優太	日本大学
51	松田和也	成蹊大学
52	若松裕樹	創価大学
53	福田宝	青山学院大学
54	船橋龍之介	国士舘大学
55	渕原慎一	日本体育大学
56	藤山大夢	専修大学
57	下田将大	早稲田大学
58	山本康生	明治大学
59	石坂拓也	駒澤大学
60	萩尚亮	一橋大学
61	寺岡優太	大東文化大学
62	田宮悠太	拓殖大学
63	坂本豪	立正大学
64	香川健吾	東海大学
65	前濱忠大	日本大学
66	右田翔磨	東京経済大学
67	川端悠生	国士舘大学
68	成田翼	立教大学
69	金田康太	順天堂大学
70	本田一将	帝京大学
71	村上衛	東京農業大学
72	立野宏輔	帝京科学大学
73	木村隼人	大正大学