平成28年度全日本学生柔道優勝大会(男子65回　女子25回)

女子3人制

関西	芦屋大学	1
関東	関東学園大学	2
東京	立教大学	3
東海	中京大学	4
東京	東京女子体育大学	5
北信越	新潟大学	6
九州	福岡教育大学	7
北海道	北海道大学	8
関東	横浜国立大学	9
東京	早稲田大学	10
東海	皇學館大学	11
関西	同志社大学	12
関東	了徳寺大学	13

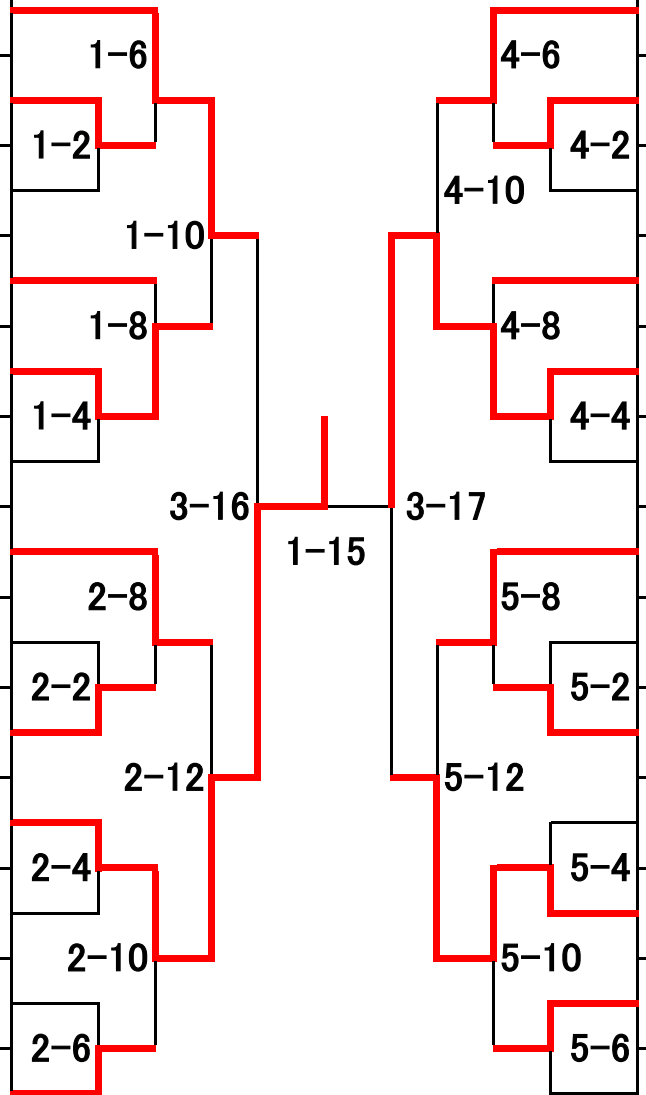

14	創価大学	東京
15	姫路獨協大学	関西
16	山梨大学	関東
17	名城大学	東海
18	桐蔭横浜大学	関東
19	旭川大学	北海道
20	秋田大学	東北
21	大東文化大学	東京
22	帝京平成大学	関東
23	松山東雲短期大学	中国四国
24	別府大学	九州
25	城西国際大学	関東
26	慶應義塾大学	東京