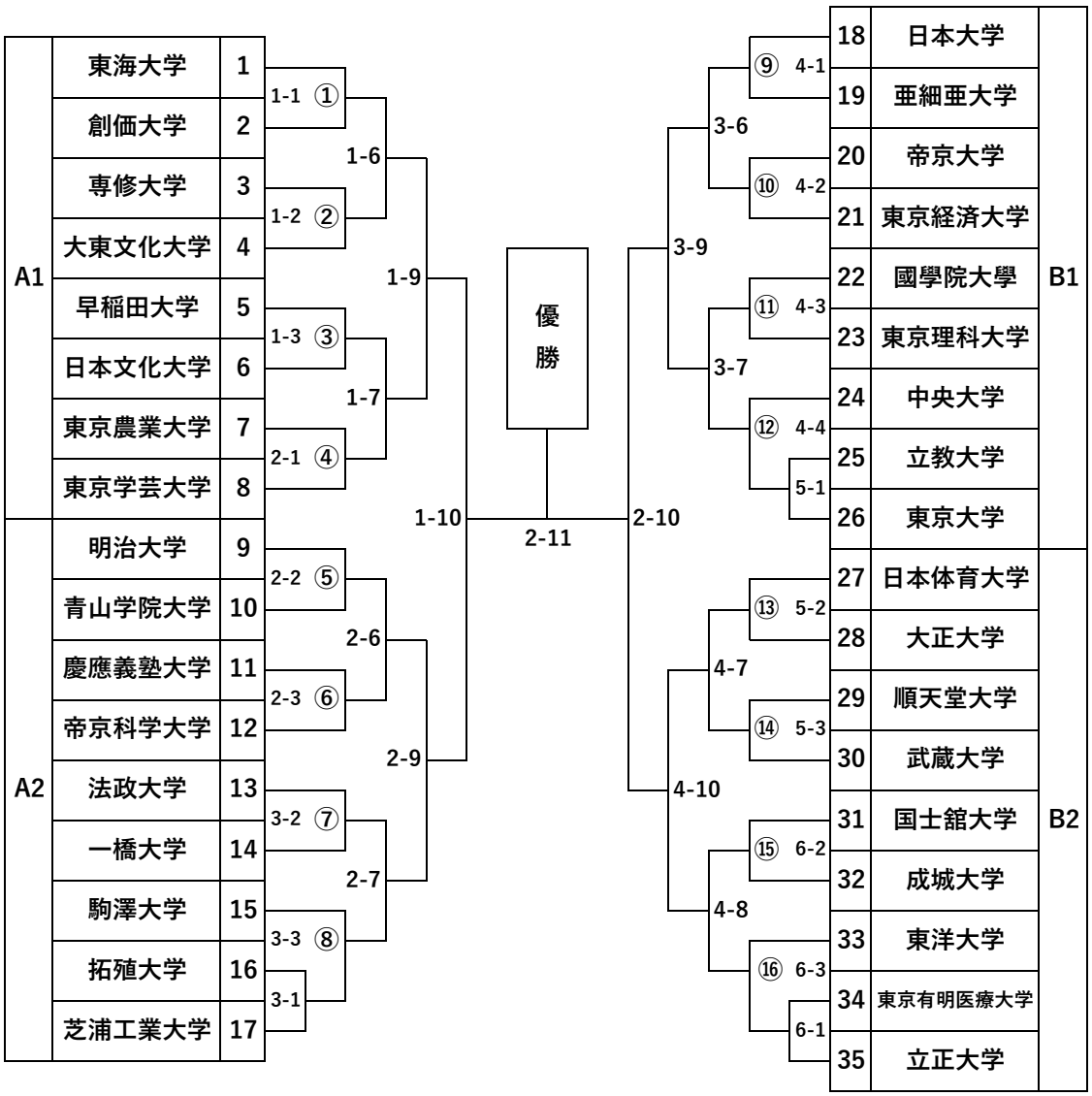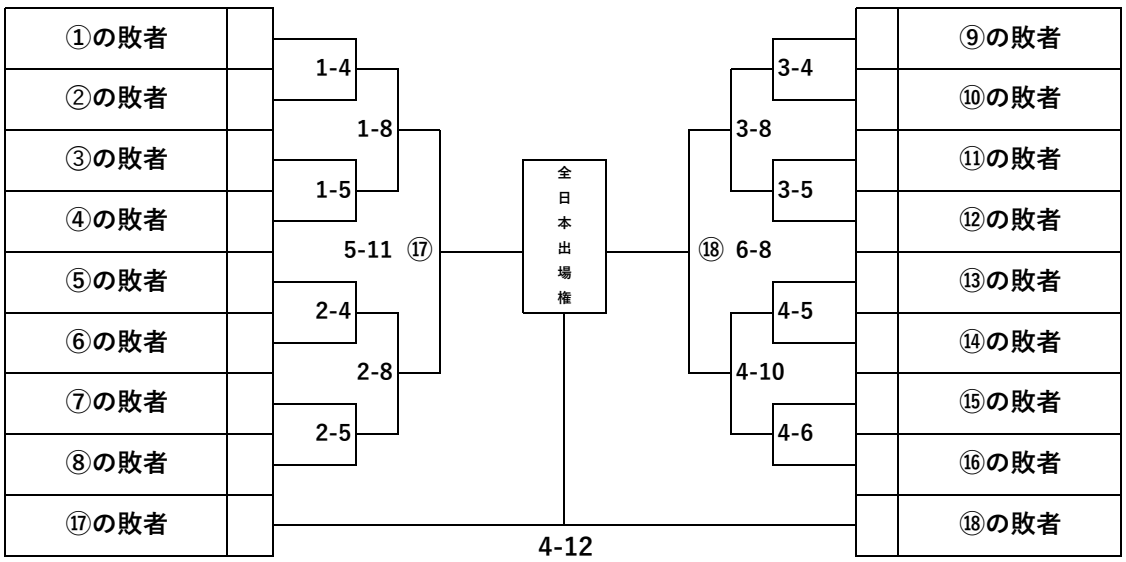2024年度東京学生柔道優勝大会　男子（35校）